MEHRPARS

MEHR PARS LIGHTING PRODUCTS CATALOGUE

روشنایی مهر آفرین پارس

مجموعه روشنایی مهرآفرین پارس از سال ۱۳۹۴ فعالیت خود را در زمینه فروش انواع ال ای دی و درایور آغاز نمود و در طول زمان با واردات چراغ های پرژکتوری ،دفنی و استخری سبد کالا خود را توسعه بخشید.

این مجموعه از سال ۹۷ اقدام به تولید چراغ های پرژکتوری و خیابانی به روش ریخته گری در ایران نمود تا گامی کوچک در زمینه تولید داخلی برداشته باشد

اما اکنون اقدام به تولید نسل جدید چراغ های خیابانی وپرژکتوری با بدنه دایکست نموده تا کیفیت محصولات خود را بیش از پیش ارتقا دهد.

امید است در آینده ای نچندان دور قادر به صادرات این محصولات به کشور های دیگر باشیم تا بتوانیم هرچه بیشتر در حوزه محصولات روشنایی موثر واقع شویم.

MAKE FUTURE

MEHR PARS

TANON +

سری تانون

200W

Lumen : 28000LM
Voltage : 180-230V
PF : 95
CRI : 70
SMD : Osram , Bridgelux
Lens : 30/ 60/90/90x120/ 80x150
Color : White , Warm white , Natural

150W

Lumen : 21000LM
Voltage : 180-230V
PF : 95
CRI : 70
SMD : Osram , Bridgelux
Lens : 30/60/90/90x120/ 80x150
Color : White , Warm white , Natural

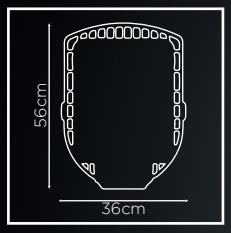

5 YEARS WARRANTY

6KG

IP65

BRANON

چراغ کارگاهی

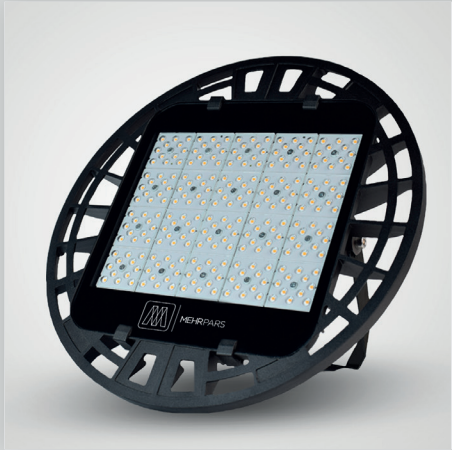

250W

Lumen : 28000LM
Voltage : 180-230V
SMD : Samsung , Edison
Lens : 30/ 60/90
Color : White , Warm white , Natural

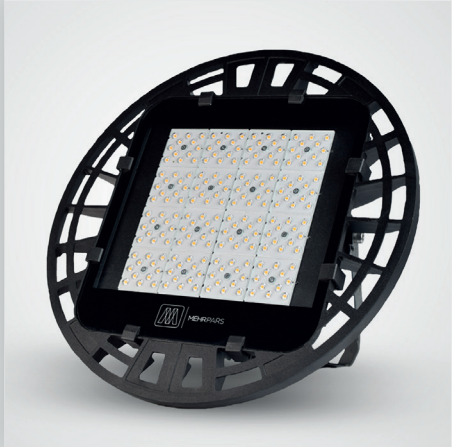

200W

Lumen : 23000LM
Voltage : 180-230V
SMD : Samsung , Edison
Lens : 30/ 60/90
Color : White , Warm white , Natural

150W

Lumen : 17000LM
Voltage : 180-230V
SMD : Samsung , Edison
Lens : 30/ 60/90
Color : White , Warm white , Natural

4.6KG
IP65
42cm
3
YEARS
WARRANTY

JUPITER

سری ژوپیتر

150W , 100W

Voltage : 180-240V

Lumen : 140-150LM/w

SMD : Bridgelux , Seoul

1W 6V 3030

Color : WW , NAT , WH

CRI : 70

PF : 95

Glass Lens : 80x150

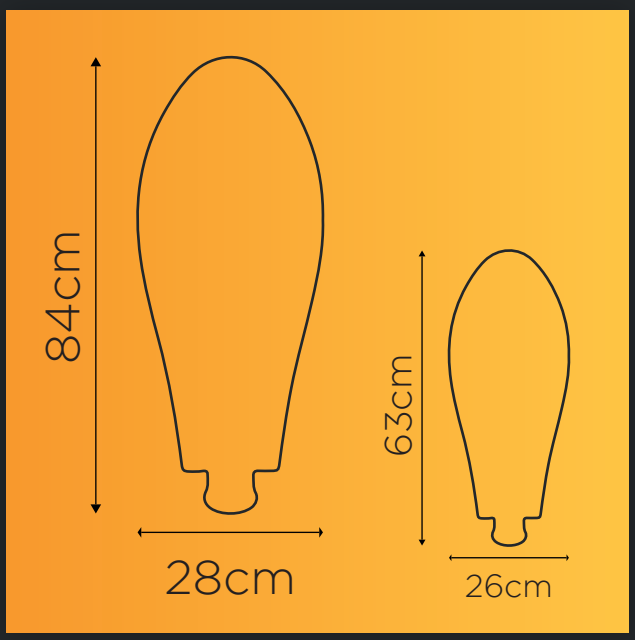

AYON +

پرژکتور های سری آیون

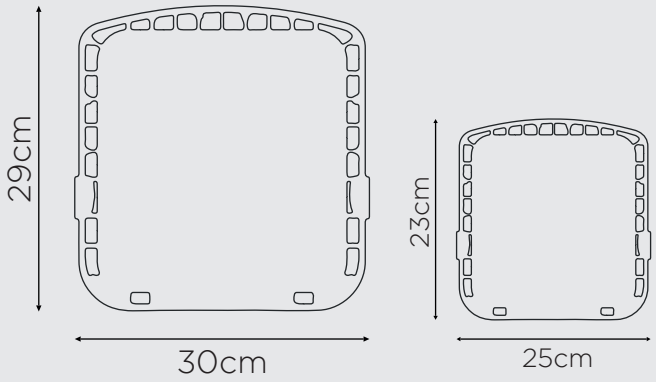

144W , 96W , 72W , 48W

Voltage : 180-240V
Lumen : 120-130LM/w
SMD : Samsung , Edison , 1w 9v 2835
Color : Warm white , Natural , White
CRI : 70
PF : 95
Lens : 30 / 60/ 90 / 90x120 / 80x150

IP65

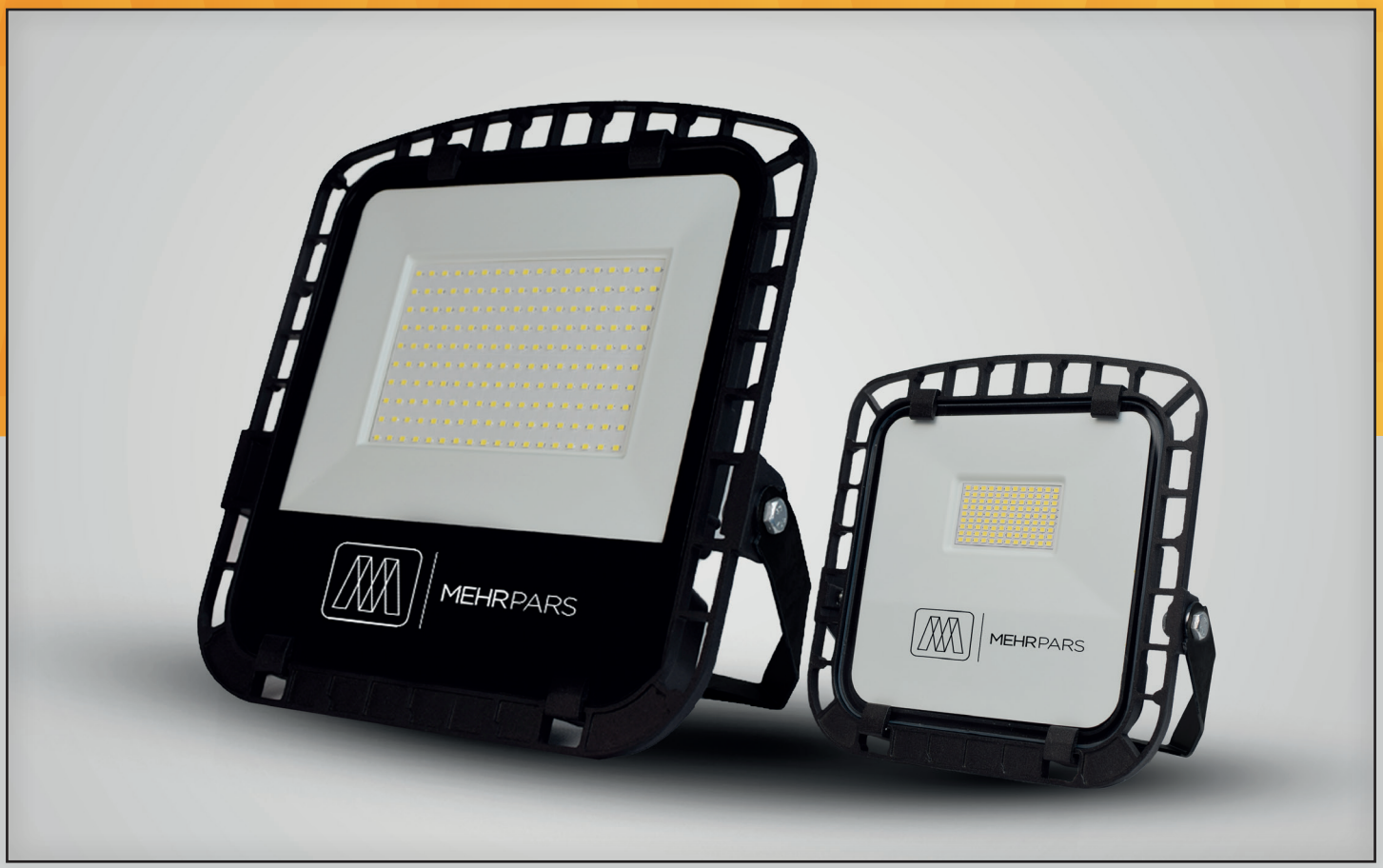

120W

Lumen : 15000LM
Voltage : 180-230V
SMD : Samsung , Edison
Reflector : 160°
Color : White , Warm white , Natural

60W

Lumen : 7500LM
Voltage : 180-230V
SMD : Samsung , Edison
Reflector : 160°
Color : White , Warm white , Natural

دیگر محصولات روشنایی مهرآفرین پارس

60W AC Module

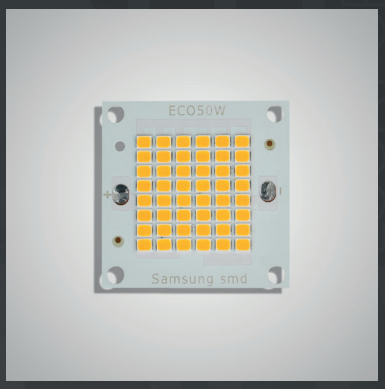

50W ECO Module

50W Trust Driver

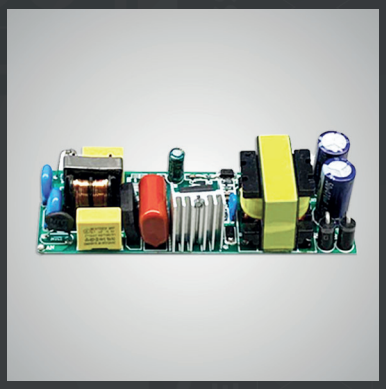

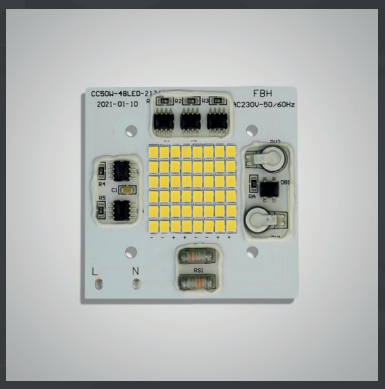

50W AC Module

185x50 36w Module

135x50 24w Module

5x5cm , Street Lens

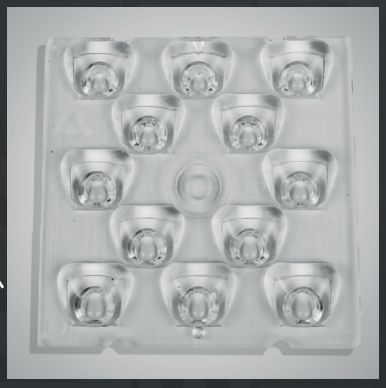

50W DC Module

MEHR PARS PRODUCT PACKAGE

با ما در ارتباط باشید

CCLED_PARS

0930 482 9373

WWW.CCLED.IR

021 - 6672 0949 021 - 6617 1477
021 - 6672 1730 021 - 6617 1681

لاله زار نو ، کوچه معمار مخصوص
پاساژ چلچراغ ، طبقه دوم ، واحد 5 و 6

M E H R P A R S

THERE IS A LIGHT THAT NEVER GOES OUT